Fuer diese Zeichnung behalten wir uns alle Rechte vor, auch fuer den Fall der Patenterteilung oder Gebrauchsmustereintragung. Vervielfaeltigung, Weitergabe an Dritte und sonstige Verwertungen sind ohne unsere Einwilligung unzulaessig. Die Zeichnung verbleibt unser Eigentum

Bestimmt fuer internen Gebrauch und Kunde

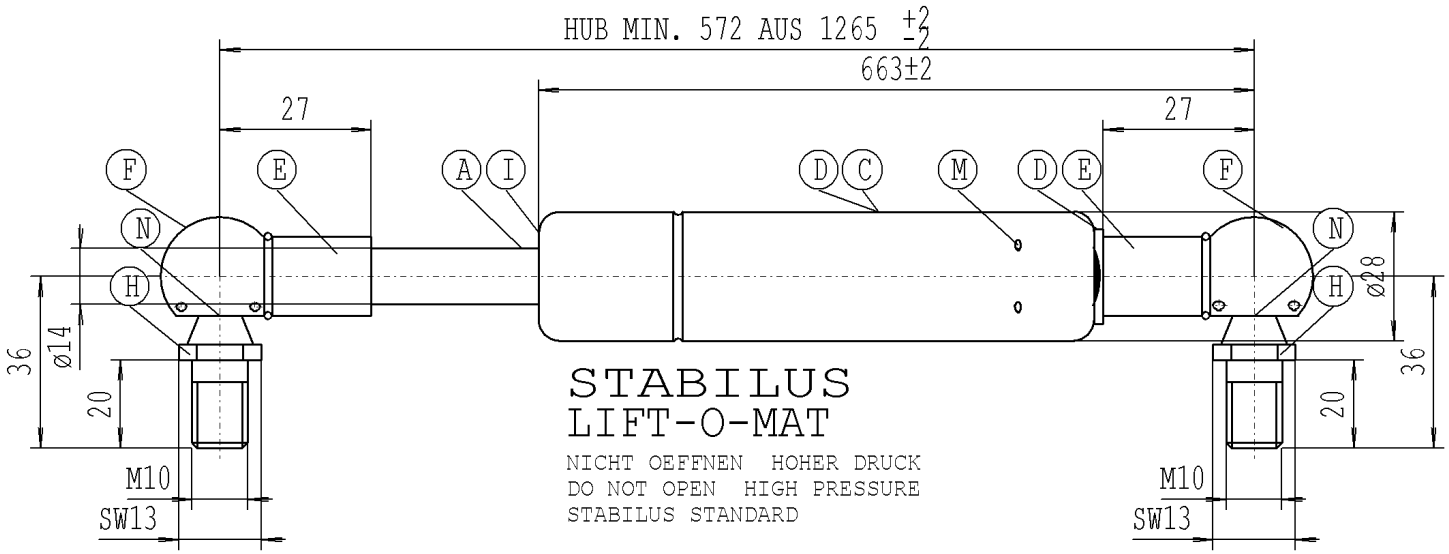

-Aufdruck darf nicht entfernt werden.

-Gerät darf nicht mechanisch bearbeitet werden.
-Ausschubgeschwindigkeit VS2=0,27-0,6 (m/s)
-Ein- und Ausschubkraefte gemessen nach STAB-Spec. 10009033
-Ausschubgeschwindigkeit gemessen nach STAB-Spec. 10005451
-Pruefung der Feder mit Kolbenstange nach unten
-Anschluesse ausrichten, zulaessige Abweichung ± 5 DEG
-Kolbenstange vor Verschmutzung, Farbe und Beschaedigung schuetzen
-Entsorgung nach STAB-Spec.10009375
-Zeichnung nicht massgetreu
-Einbauvorschrift. n. STAB-Spec. 10005593 beachten
-Kugelpfanne passend fuer Kugelzapfen DIN 71803 ø16
-Einsatzmoeglichkeit von -30°C bis +80°C

-Bauteilpruefung Gasfeder nach STAB-Spec. 10010035
-Einbaulage beliebig

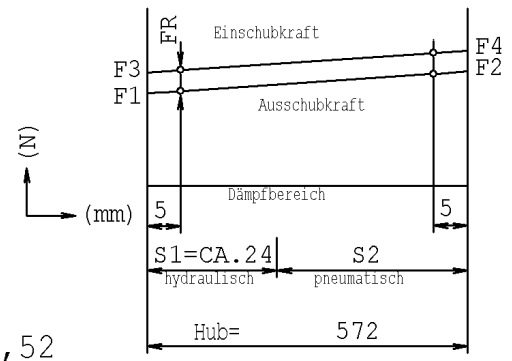

X=F2/F1=1,52
FRmax=F3-F1

A	Nislide schwarz	N	eingefettet
C	Aufdruck weiss		
D	schwarz lackiert		
E	Anzugsmoment: 5 Nm		
F	schwarz passiviert		
H	schwarz passiviert		
I	im gesamten Boerdel-bereich geoelt		
M	wahlweise Knaggen zulaessig		

Kräfte (statisch gemessen)

F1 (N)	F4 max (N)	FR max (N)
Ausschubkraft 350 ±30	Einschubkraft 690	Reibung 80

AENDERUNG				
NEU	DRRO WIGE 13	WIGE 16 / F1=350N	ÜBERARBEITUNG	SERIE
ALT	DRRO WIGE 16	WIGE 13 / F1=550N	%	FN
MIT.NR.	%	%	556128	603556
NAME	05.08.02 WENDLING	18.09.02 SCHNASS	19.04.07 SCHNASS	13.05.13 SCHNASS
NR.	3	4	6	7

MASSE OHNE TOLERANZANGABE

+/-1

LIFT-O-MAT

03 01 1424 20 573

nicht registrierte Kopie
Ausdruck unterliegt nicht dem Aenderungsdienst

STABILUS

Aenderungen die dem techn. Fortschritt dienen vorbehalten.

ERSTELLT	GEPRUEFT
DATUM 23.05.2002	NAME Wendling

Dokument Nr.:10019735

3298RQ

***** Druckdatum: 21.05.2016 / 04:32:53 ***** Ausdruck nicht massoetreu *****